Bespanhappening 2012

Basiscursus bespannen

1. Bespaninstructie

Wat moet je vooraf doen:

- Inspecteer samen met de eigenaar het racket op breuken en bepaal samen wel of niet bespannen.

- Inspecteer het racket op kapotte tubings en vervang deze. Dit kun je beter zien als de bespanning er nog in zit.

- Heeft het racket 2 of 4 knopen? Bekijk ook alvast waar deze zitten.

- Knip de bespanning van binnen naar buiten gelijkmatig uit, om de beurt een lengte en breedtesnaar.

- Verwijder de oude bespanning.

Trek de oude bespanning er niet te hard uit, anders loop je het risico dat de tubings naar buiten getrokken worden.
Op bepaalde plekken kun je deze dan niet meer terug duwen.

- Reinig het racket.

Hoe bespanpatroon bepalen:

- Aflezen van oude bespanning. Controleer het bespanpatroon en kijk hoeveel knopen er in het racket zitten. 4 knopen dan uit 2 delen bespannen.

  2 knopen kijk of dit correct is. Door de snaren te volgen kun je kijken waar je met de laatste snaar uit komt.

- Eindig je onder dan afknopen en boven weer beginnen. Kijk dan vooraf of je wel 4 grote gaten onder hebt.

  Indien je boven eindigt, dan mag je met 12 meter bespannen en krijgt het racket 2 knopen. (Uitzonderingen daar gelaten; o.a. Prince rackets moet je boven afknopen en boven weer beginnen).

- Eindig je boven kijk dan ook naar de hoeveelheid grote gaten. Heb je maar 2 grote gaten boven dan altijd uit 1 stuk bespannen.
Dit soort rackets kunnen dus geen Hybride bespanning krijgen.

- Internet. Tik de volledige naam in van je racket op google en druk dan op afbeeldingen. Pak hier de grootste foto en bekijk wat je wilt bekijken.

- Op de link
http://www.klipperusa.com/stringing/manufacturers.php
kun je van de meeste rackets zien hoe ze bespannen moeten worden.

Het bepalen van de spankracht.

1) Bespanhardheid bepalen met routekaart.

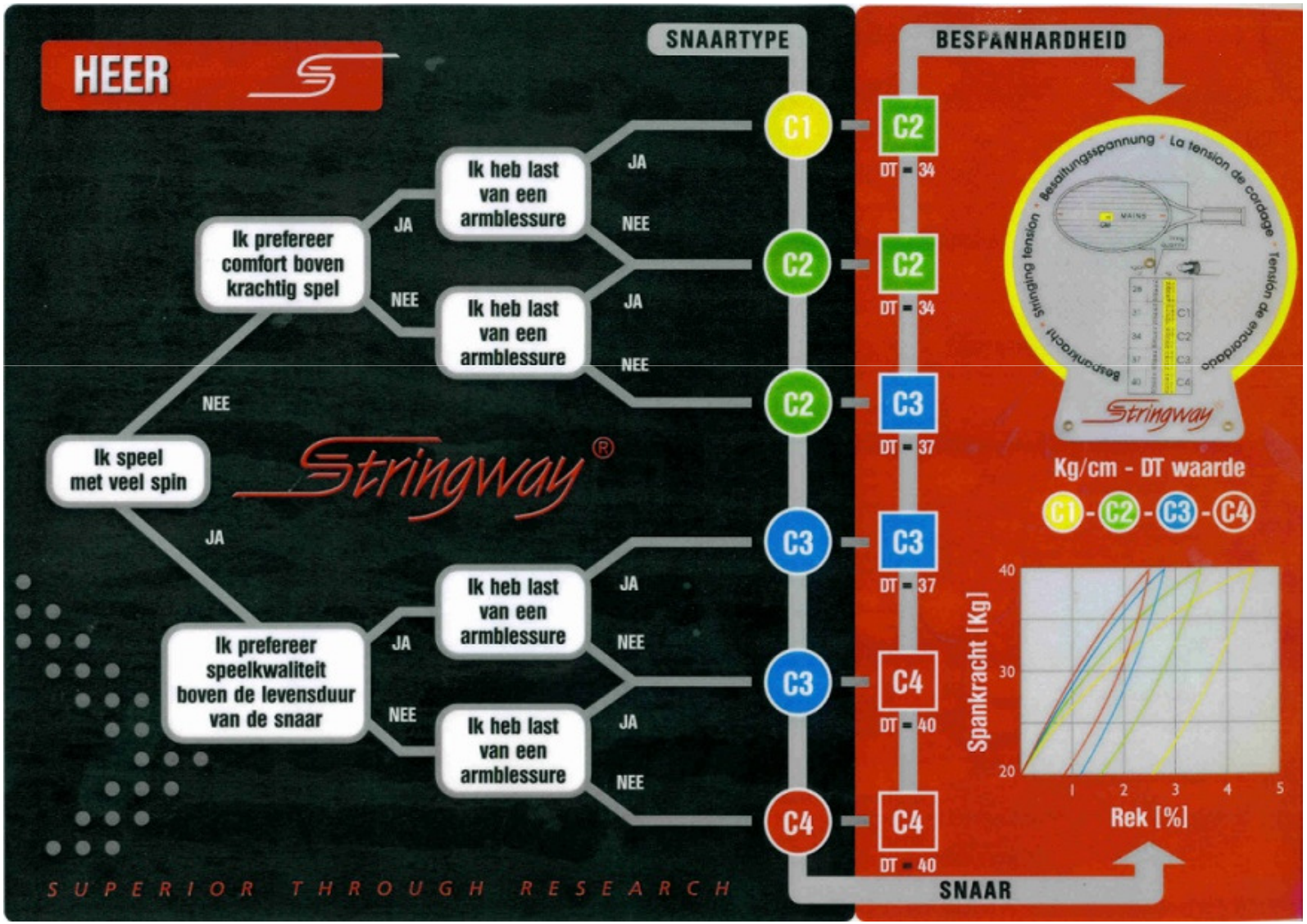

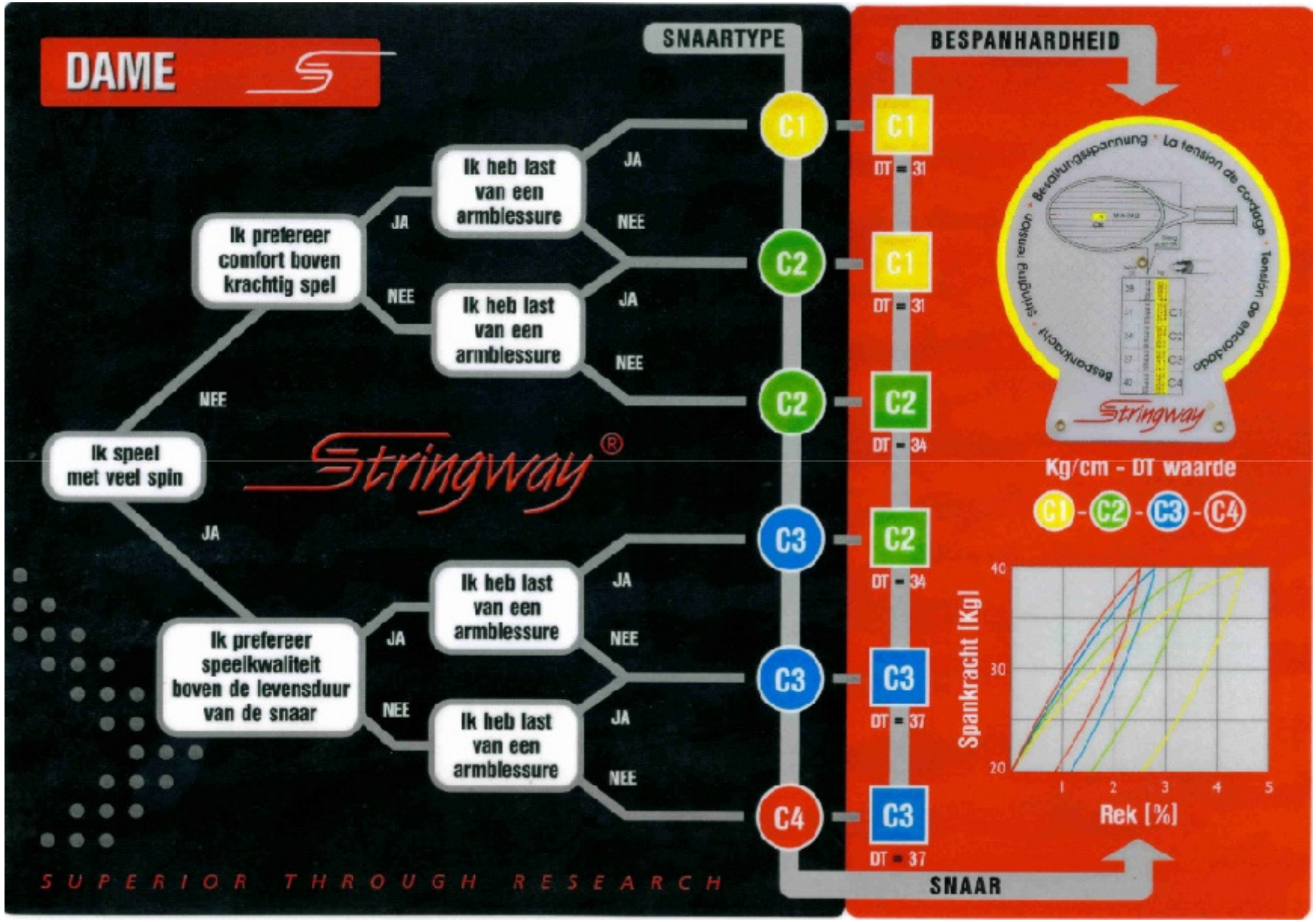
DAME
SNAARTYPE
BESPANHARDHEID
Ik speel met veel spin
NEE
JA
Ik prefereer comfort boven krachtig spel
Ik prefereer speelkwaliteit boven de levensduur van de snaar
Ik heb last van een armblessure
JA
NEE
C1
C2
C3
C4
DT = 31
DT = 34
DT = 37
Stringway®
Kg/cm - DT waarde
Spankracht [Kg]
Rek [%]
SNAAR
SUPERIOR THROUGH RESEARCH

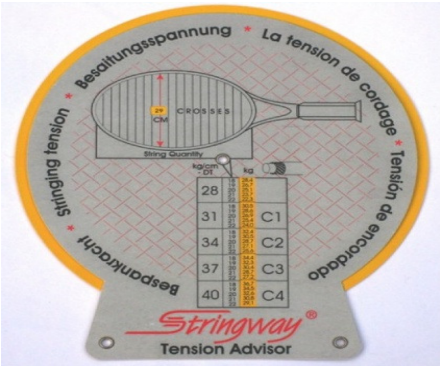

2) De Tension advisor wordt gebruikt om de spankracht voor lengte- en breedtesnaren te berekenen.

- Meet (binnenmaat van het racket) de lengte van het snaar-oppervlak op, nadat de bespanning eruit geknipt is.

- Tel het aantal lengtesnaren.

- Stel de draaischijf in op de gemeten waarde.

-Lees nu achter de gewenste hardheid en het aantal snaren de spankracht voor de lengtesnaren af.

- Doe hetzelfde voor de breedtesnaren met de andere kant van de Tension Advisor.

<u>Voorbeeld:</u>
L=33 cm / B = 25 cm
16 lengte- en 19 breedtesnaren

Voor hardheid 34 kg/cm geeft:
Spankracht voor de lengtesnaren 25.4 kg en voor de breedte 24.6 kg.

Er is ook een online versie van de Tension advisor:
www.stringway-nl.com/nl/TAonline/calc.php

Welke snaar:

We hebben 2 soorten snaren en 3 soorten bespanningen.

• Monosnaren: deze bestaan uit 1 stuk. Zijn massief en zijn minder elastisch dan multi snaren. Het voordeel van deze snaren is dat ze sterker zijn en minder verschuiven dan multi snaren. Deze snaren wel 10% minder hard bespannen dan multi snaren om arm- schouder blessures te voorkomen.

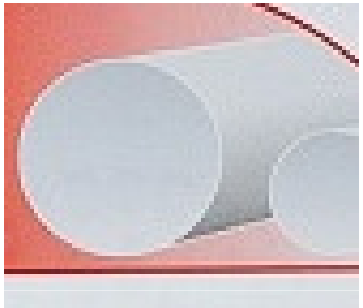

• Multi snaren: deze bestaan uit meerdere lagen, zijn elastischer dan mono snaren en verschuiven meer.

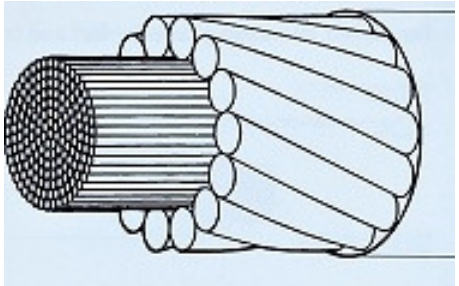

• Hybride bespanning:

Bij deze bespanning gebruik je 2 verschillende soorten snaren.
De meest voorkomende combinatie is een mono met een multi snaar.
Wil je voor duurzaam gaan, gebruik dan de mono in de lengte en een multi snaar in de breedte.
Federer speelt met een mono in de breedte en een multi in de lengte voor meer gevoel.

Het opspannen van het racket:

<u>Binnenafsteuning / Buitenafsteuning</u>

- Hoe vast moet alles aangedraaid worden.
Dit verschilt per machine, maar in het algemeen is het zo dat er net geen speling meer op het racket ten opzichte van de machine mag zijn. Dus zeker niet te vast!

- Let op blokkeren van de gaten (buiteninklemming).
Als je er zorg voor draagt dat de gaten vrij blijven kan je tijdens het bespannen makkelijker de snaar er door krijgen en aanspannen.

Afmeten van de snaar:

- Welke lengte heb ik nodig. Dat is afhankelijk van je bespanmachine.

- Bij sommige bespanmachines (Tyger) is de afstand tussen je racket en de aantrekkop langer dan bij een Stringway.

- Daarnaast is het afhankelijk van het snarenpatroon.

- Ook is het afhankelijk van welke snaar je gebruikt.

- Ook is het afhankelijk van de grootte van het blad.

- Een stelregel kan zijn:

Bij bespannen met 2 lengtes snaar:

Bij een snaren patroon van 16 x 19:
6,0 meter voor de lengte en 5,5 meter voor de breedte.
&
Bij een snaren patroon van 18 x 20:
6,5 meter voor de lengte en 5,5 meter voor de breedte.

Bij bespannen met 1 lengte snaar:

2,8 tot 3,30 meter voor de lengte snaren aan 1 kant.

&

10 tot 12 meter voor het totaal.

Afhankelijk van snaar, bladgrootte en snaren patroon.

Het instellen van de spankracht:

• Hoe gewicht in te stellen bij hefboom machine.
Wil je 23 kilo, dan is 23 kilo nog leesbaar op de sticker en zit rechts van 23 kilo het gewicht.

•Zie plaatje.

Afstellen en controleren van de tangen:

❖ Tangen schoon maken. Maak de tangen regelmatig schoon met een doekje met wasbenzine. Hiermee voorkom je dat tangen gaan slippen. Doe dit om de 3 rackets.

❖ Tangen afstellen. Controleer de tangen aan het begin van iedere nieuwe bespanning. Pak de snaar achter de klem beet en voel of hij door de klem slipt.
Zet de tangen niet te strak, zodat de snaren niet ingedeukt worden en beschadigen.
Zet ze ook niet te los, anders slipt de snaar door de tang.
Zet een streepje op de snaar voor de tang, zodat je kunt zien of de snaar slipt tijdens het aantrekken.

❖ Vaste of losse tangen. De keuze voor vaste of losse tangen is een persoonlijke. Over het algemeen is het makkelijker werken met vaste tangen en is er minder verlies. Er zijn echter tegenwoordig hele goede “losse” tangen die een verlies tot een minimum beperken.

Voorbeelden van losse tangen:
Een losse tang pakt 2 snaren tegelijk.

Voorbeelden van vaste tangen:
Een vaste tang pakt 1 snaar tegelijk.

❖Daarnaast is er de keuze tussen 1 traps of 2 traps vaste tangen.
Bij 2 traps tangen dien je 2 handelingen uit te voeren om de tang vast te zetten, bij de 1 traps natuurlijk 1.

Over het algemeen is het zo dat 2 traps tangen makkelijker te verplaatsen zijn. Ze grijpen minder snel aan.
De keuze is echter persoonlijk en uitproberen kan geen kwaad.

Startmethoden:

- Starten met handklemmen.

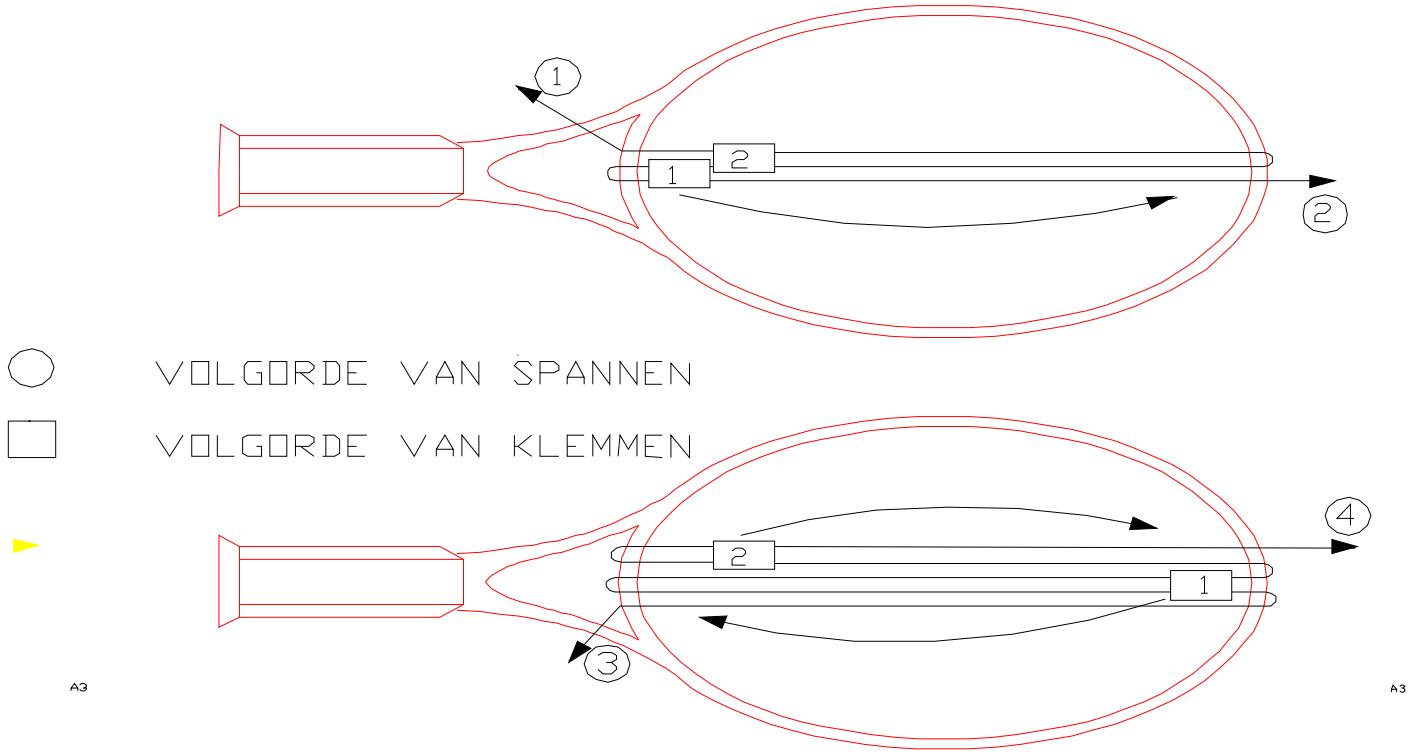

STARTEN MET 2 HANDKLEMMEN
MET BRUG MET 6 LENGTESNAREN

Startmethoden:

- Starten met vaste klemmen.

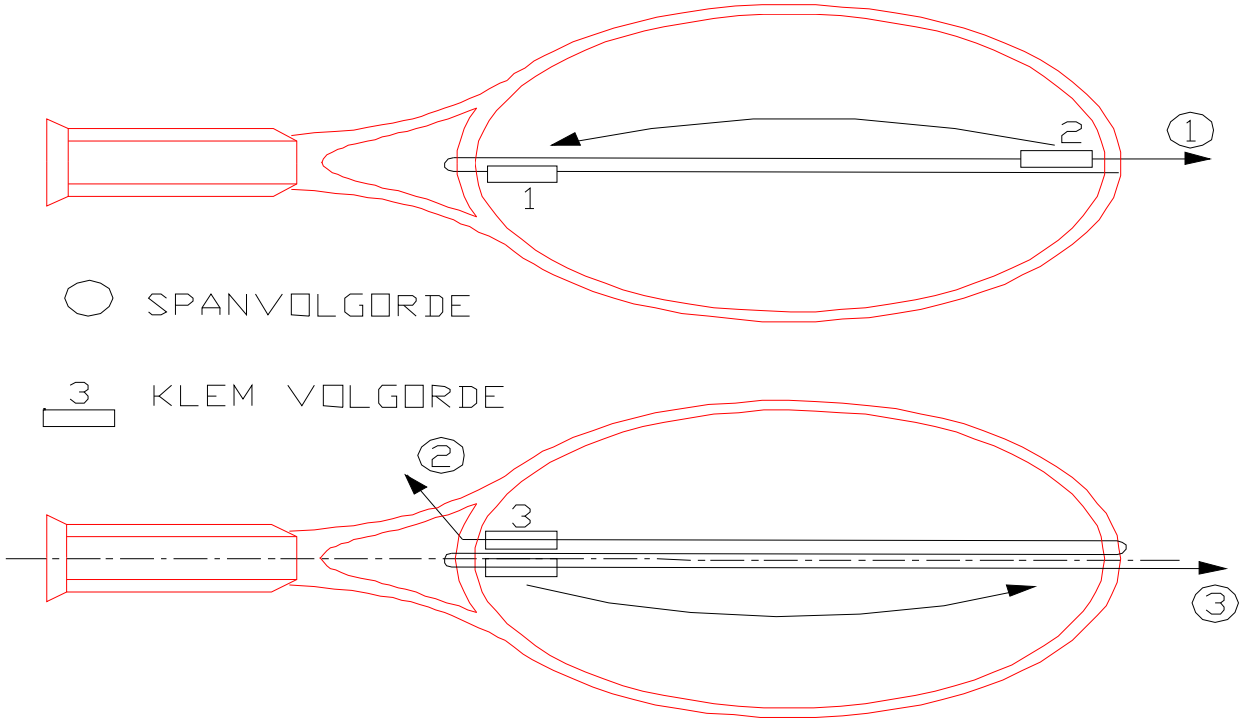

STARTEN MET VASTE KLEMMEN
MET BRUG MET 6 LENGTESNAREN.

Spannen lengtesnaren:

- Altijd symmetrisch spannen; maximaal 3 snaren meer aan 1 kant dan aan de andere kant.
- Bij een brug met 6 snaren 2 snaren tegelijk invoeren naar de kop toe.
- Bij een brug met 8 snaren 2 snaren tegelijk naar de steel toe invoeren.

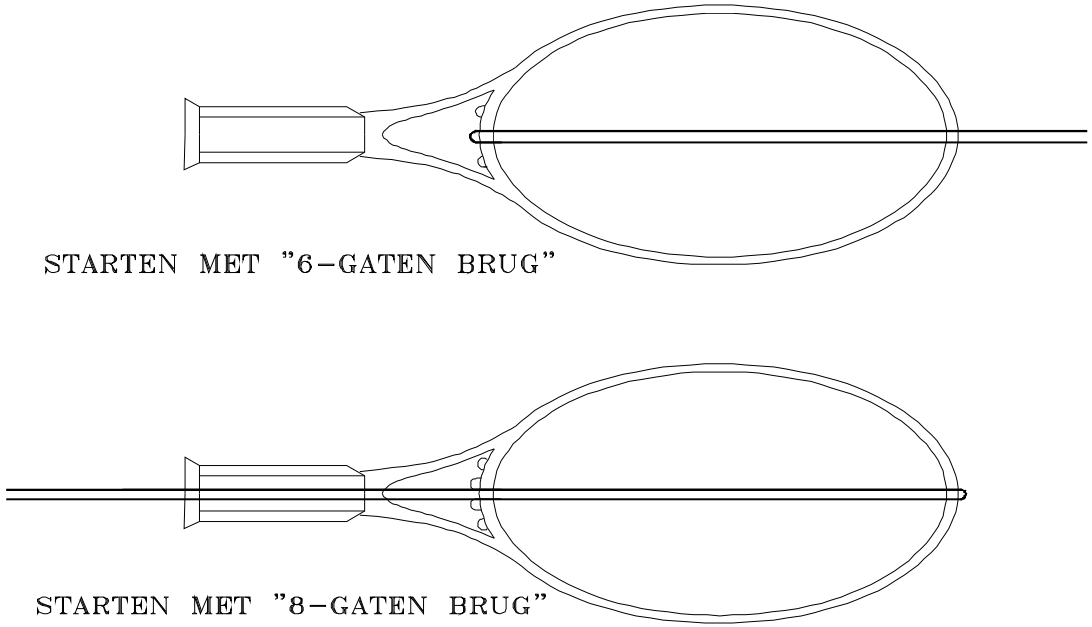

• Bespan de laatste 2 snaren (lengte en breedte) 4 kilo harder om spanningsverlies te voorkomen.

Je kan de tang dan wat verder van het afknoop punt plaatsen zodat je wat meer ruimte hebt om af te knopen.

Knopen:

- Eindknopen

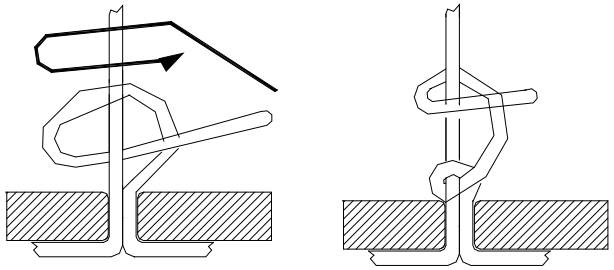

- Double hitch of 2 halve steken:

http://www.youtube.com/watch?v=KtbBKxJ2wkA

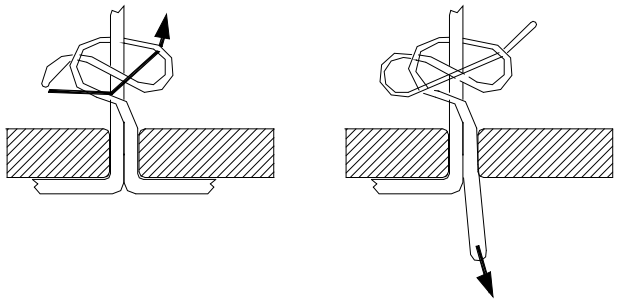

- Startknopen:

http://www.youtube.com/watch?v=UT1cXy-6Wz0

  – http://www.youtube.com/watch?v=wBMEP6WjYR0

Afknoop handigheden:

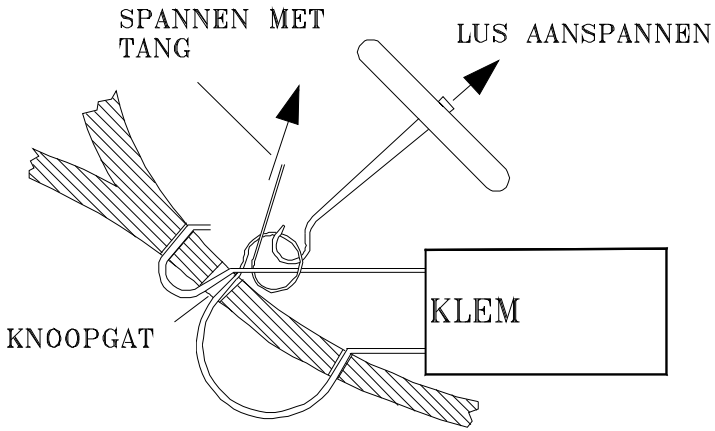

KNOOP AANTREKKEN

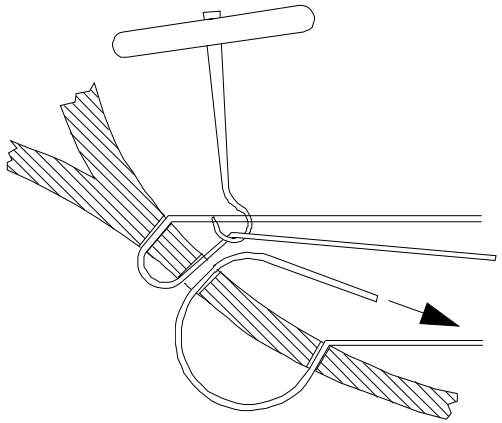

RUIMTE MAKEN VOOR 2E SNAAR

GEBRUIK HAAKJE

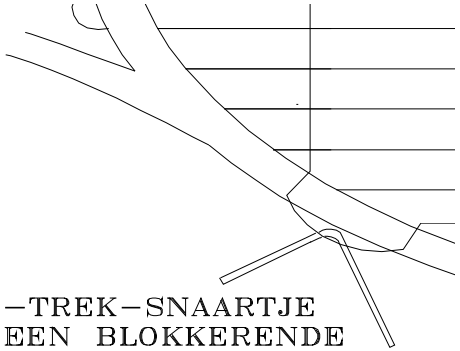

WEG–TREK–SNAARTJE
OM EEN BLOKKERENDE
SNAAR WEG TE TREKKEN

Round the world:
Altijd van kop naar steel.

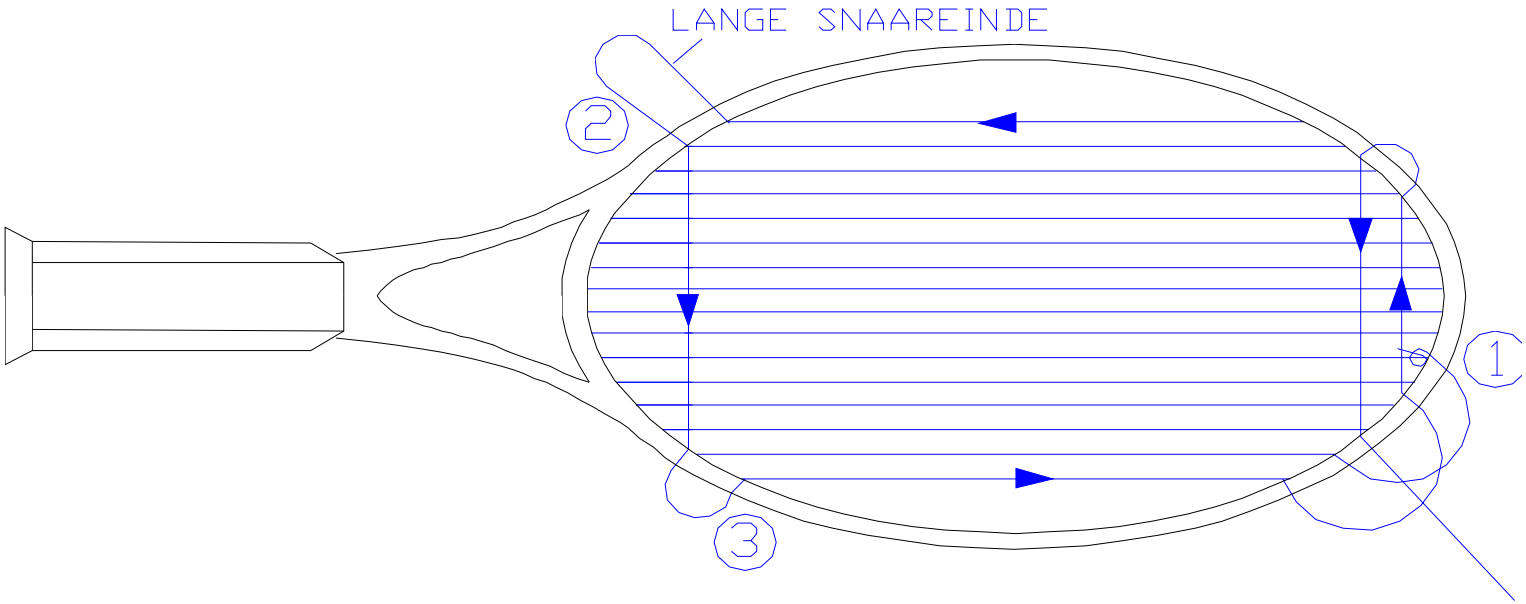

BREEDTESNAREN VAN KOP NAAR STEEL
D.M.V. "ROUND THE WORLD".

1. VOORLAATSTE LENGTESNAAR AFKNOPEN AAN DE KOPZIJDE.
2. BREEDTESNAAR AAN STEELKANT INRIJGEN MET LANGE SNAAREINDE.:.
3. LAATSTE LENGTESNAAR INRIJGEN.
4. EERSTE BREEDTESNAAR AAN DE KOP INRIJGEN:
   + ONEVEN AANTAL BREEDTESNAREN: GELIJK AAN SNAAR AAN STEEL

Spannen van de breedtesnaren:

- Spankracht opnieuw instellen.
- Starten vanuit een startknoop.
- Starten met een startklem.
- De snaren uitrichten terwijl het spansysteem spant. De snaren komen in een boog te liggen en wanneer deze na het bespannen recht gelegd worden betekent dit spankracht verlies.

Laatste breedtesnaren in geval van te weinig ruimte voor de klem:

- Sla de voorlaatste breedtesnaar over en voer eerst de laatste in.
- Voer de voorlaatste in en span beide tegelijk op knoopkracht.
- Klem de voorlaatste breedtesnaar.

Weef methodes:

- Duw methode: http://www.youtube.com/watch?v=L0FPGEBcBHo
- Trek methode: http://www.youtube.com/watch?v=xRLYkAkWzeo
- Haak methode: http://www.youtube.com/watch?v=D5_yivwHddc
- Dwarssnaar weef hulpmiddel http://www.stringway-nl.com/movie/CROSSSTR-2_90MB.wmv

• Altijd 1 vooruit weven. De hoofdreden is: wanneer je de breedte snaar aan spant worden de lengte snaren uit elkaar getrokken waardoor je de breedte snaar die 2 snaren verder komt makkelijker kunt rijgen.

• Breedtesnaren beginnen over de eerste lengtesnaar om verlies te voorkomen bij het afklemmen.

2. Adviezen en benodigdheden

Tijdens het bespannen:

- Hoe geblokkeerde gaten te voorkomen. In de top kan je bijvoorbeeld voor het aantrekken van de laatste 2 lengtesnaren aan iedere kant eerst de eerste 3 of 4 breedte snaren inweven. Let wel op dat je geen weef fouten maakt hier bij.

Tips om een snaar er door te krijgen. Knip de snaar altijd schuin af. Duw deze er door heen met een punttangetje. Lukt e.e.a. niet, doe dan een klein beetje gel aan het uiteinde van de snaar.

- Hoe inbranden van de snaar voorkomen tijdens het bespannen van de breedtesnaren? Als je aan de breedtesnaren trekt, beweeg deze dan met je andere hand heen en weer. Zo voorkom je dat de breedtesnaar op dezelfde plek over de lengte snaren schuift en je door de wrijving slijtageplekken krijgt.

- Hoe voorkom je weeffouten? Check regelmatig tijdens het bespannen of je weeffouten maakt.
Wanneer je de breedte snaar begint over de lengte snaar, eindig je diezelfde breedte snaar onder de laatste lengte snaar door. Check ook de net geregen snaar met de vorige snaar. Heb je een weeffout gemaakt, zet dan je bespantang voor de weeffout.

- Bespan altijd van top naar open hart. Hierdoor vervalt de fabrieksgarantie niet en bespan je de breedte snaren naar het sterkste plekje van je frame. Zo voorkom je racket breuken in de top.

- Vergeet niet bij de eerste breedte snaar je kilo’s opnieuw in te stellen.

Gereedschappen:

- Tension Advisor om de juiste kilo’s te bepalen.

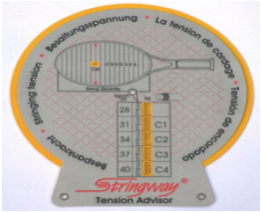

- Dwarsbespanner om makkelijk te rijgen.

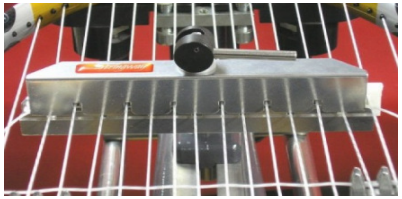

- Schaar om snaren er uit te knippen.

- Punt tang om snaren er doorheen te duwen.

- Kniptang om de afgeknoopte snaren af te knippen.

Snaarverdeler om knopen aan te trekken, breedte snaren
te bewegen en om een in de weg zittende snaar opzij te duwen.

Grommet remover om beschadigde tubings mee uit te boren.

Nieuwe grommets.

Startklem om andere bespantechnieken te leren en je snaar te verlengen als je deze tekort hebt afgeknipt.

Einde